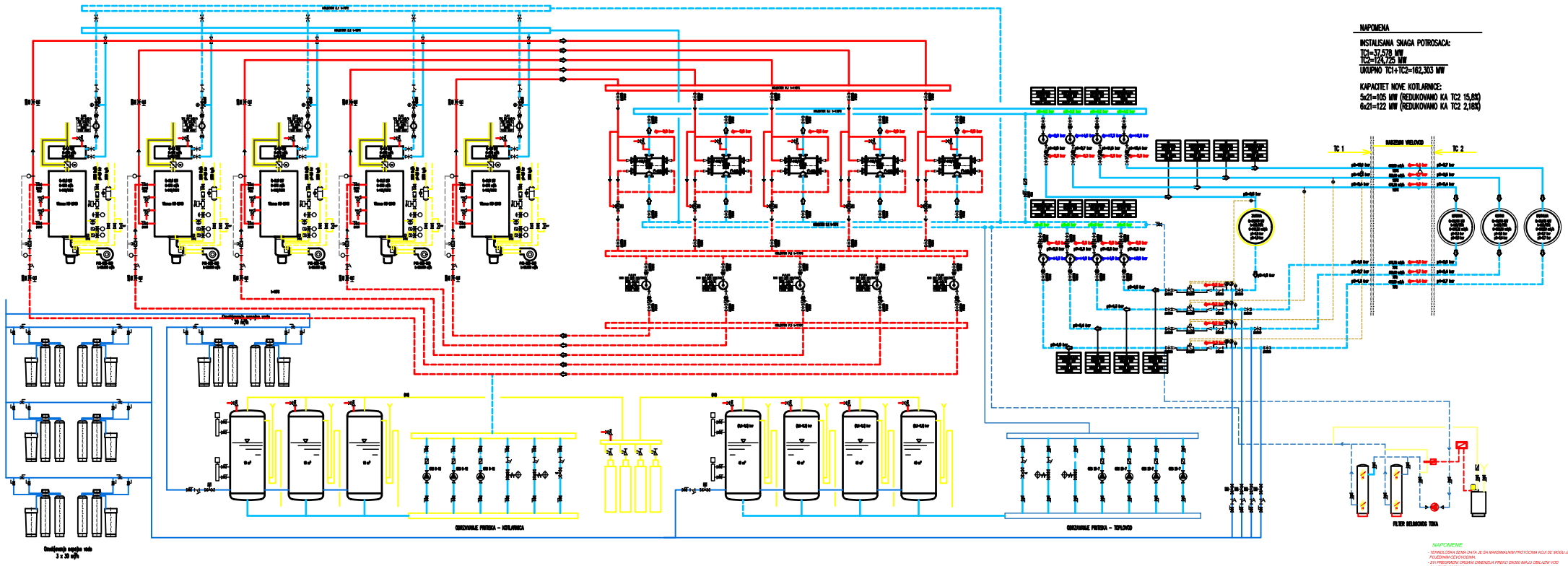

NAPOMENE

- TEHNOLOŠKA SEMA DATA JE SA MAKSIMALNIM PROTOCIMA KOJI SE MOGU JAVITI U POJEDINIM CEVOVODIMA.
- SVI PREDGRAĐENI DIGANI DIMENZIJA PREKO DN300 IMAJU CIRKLAŽNI VOD SA VENTILOM DN80.
- SVI KANALI, CEVI I VODOVI I KOLEKTORI SU IZOLIRANI, OSIM CEVNIH VODOVA I REZERVOARA U POSEBNU HEMIJSKU PRIPREMU VODE I ENGRAPADOVIM SUDOVIMA.

ENERGOINVEST d.d. Sarajevo Dio Svjetlo Ivanovića 47, Hrasnica Tel: +387 33 479 000 Fax: +387 33 479 000 www.energoinvest.com e-mail: info@energoinvest.com	Naručilac: JP ELEKTROPRIVREDA BiH d.d. - Sarajevo Izvršilac: Konsorcijum „Termoel" u sastavu Termoelektrana Tuzla d.o.o. Kreševljaka, i dr. tel. 74223 Kreševljaka	
Broj: MEC-IB-0.0.0.0	00	A.1 PROJEKAT MAŠ INSTALACIJA
Datum izrade: 09.2010.g	09.2010.g	SITUACIJA
Ovlašteni projektant: MAŠ INSTALACIJE	Ovlašteni revizor: MAŠ INSTALACIJE	Ovlašteni nadzor: ruši se, sadržano
	Datum: 09.2010.g	Razmjera: 1:500 Broj: 12